平成２３年度　愛媛県中学生バレーボール選手権大会

期　日：平成23年5月14（土）・15（日）
会　場：西条市総合体育館

男子

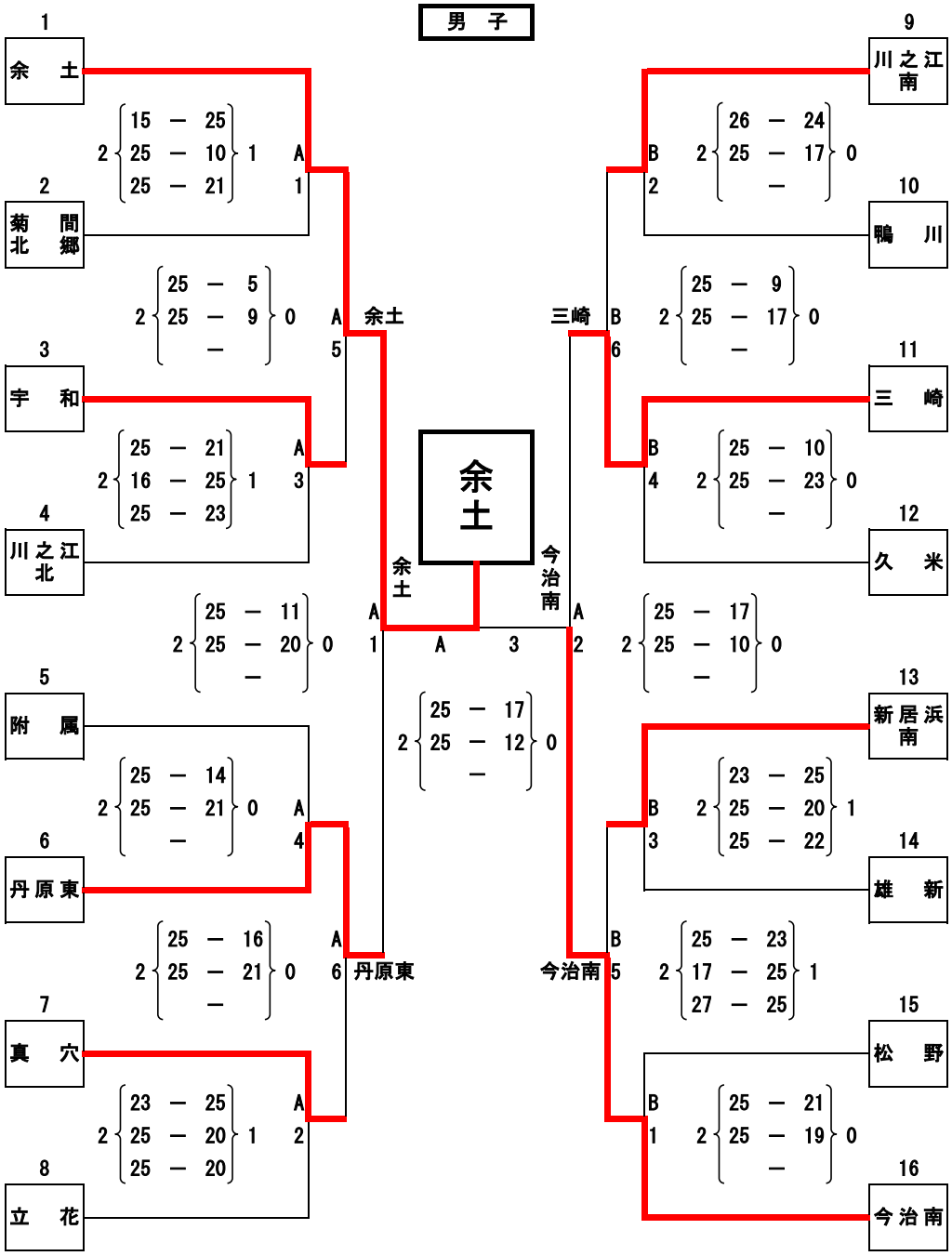
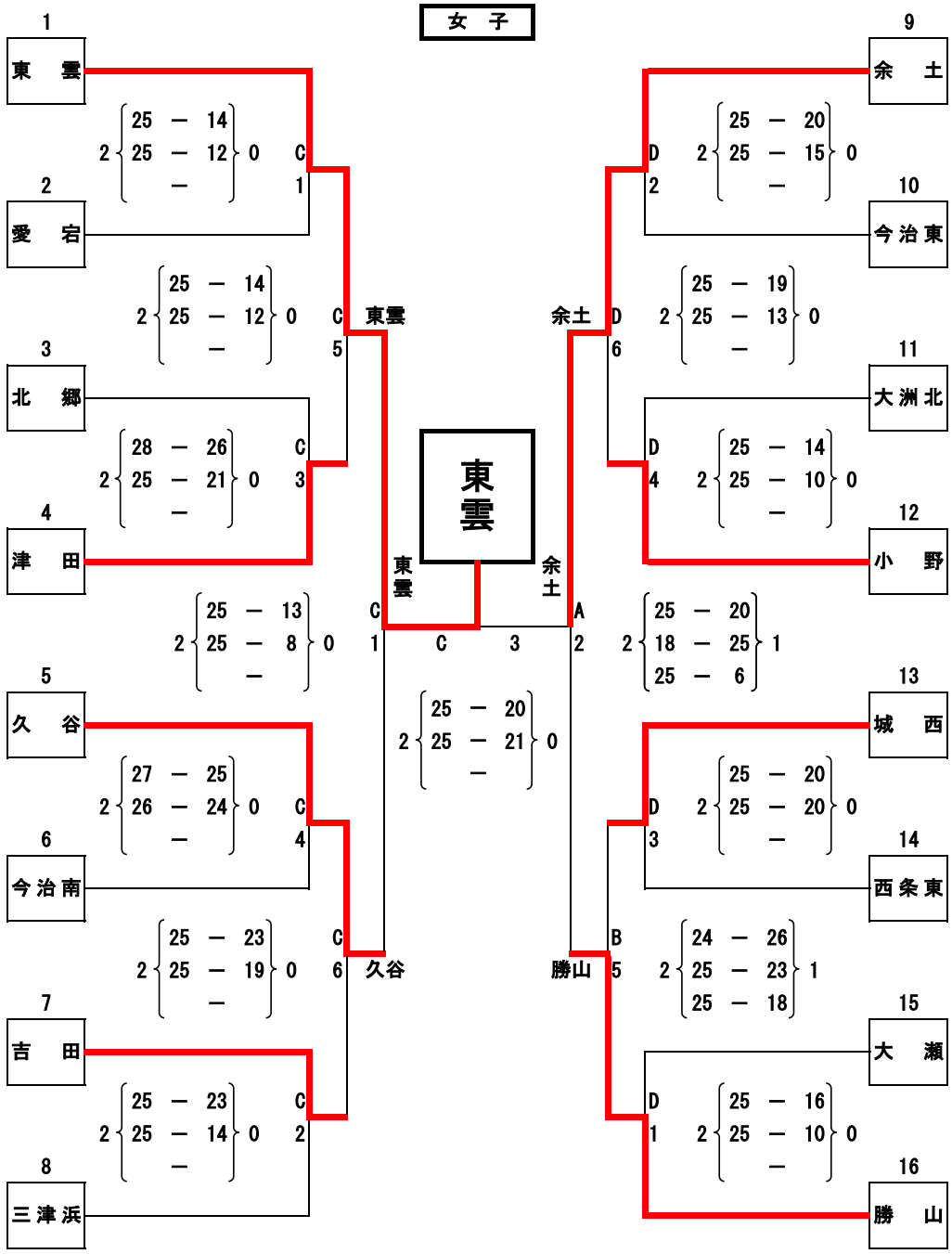
女子