１９年度県総体　バレーボール男子　　本部記録用紙

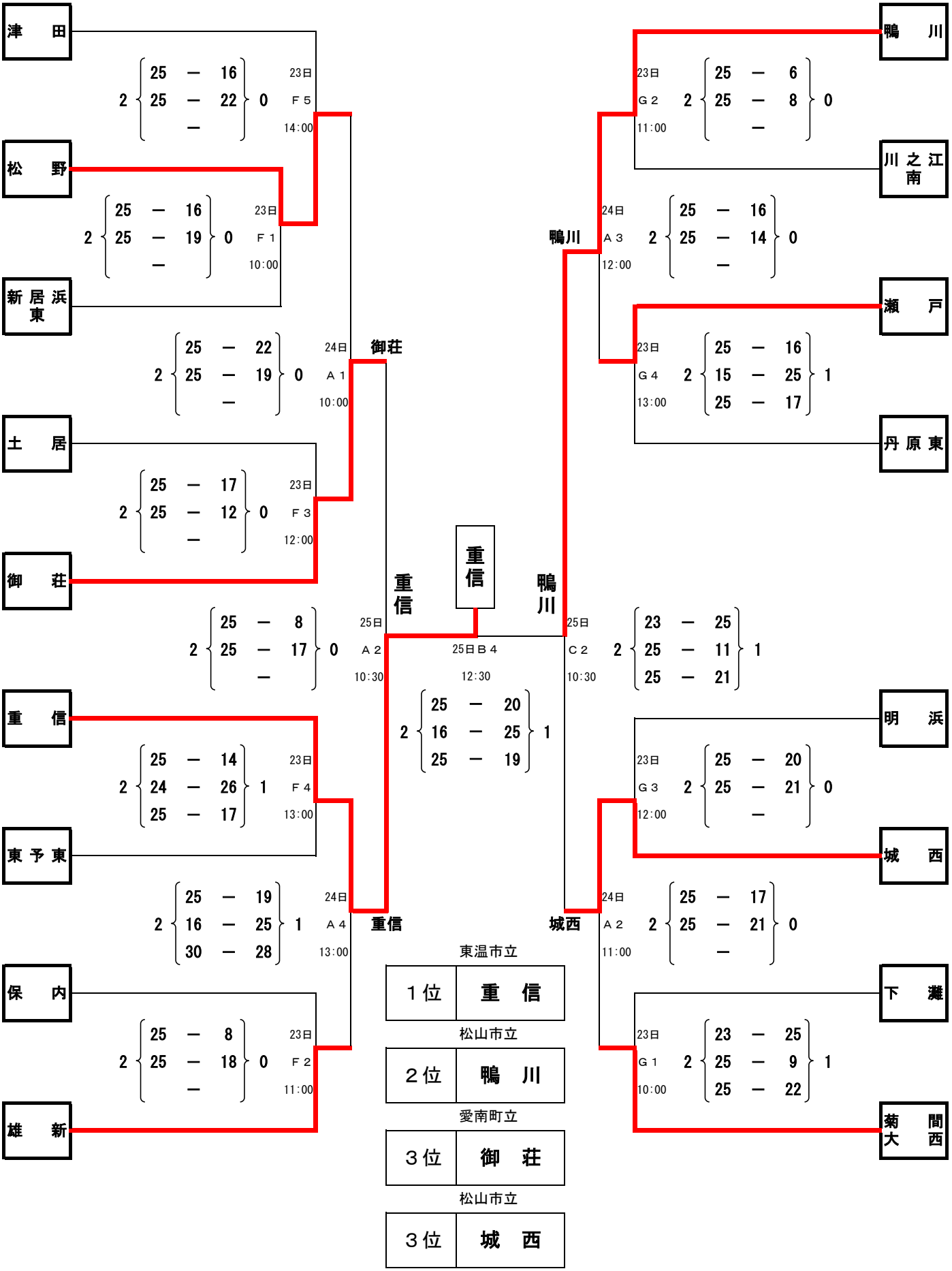

	東温市立	
１位	重　信	
	松山市立	
２位	鴨　川	
	愛南町立	
３位	御　荘	
	松山市立	
３位	城　西	

１９年度県総体　バレーボール女子　　本部記録用紙

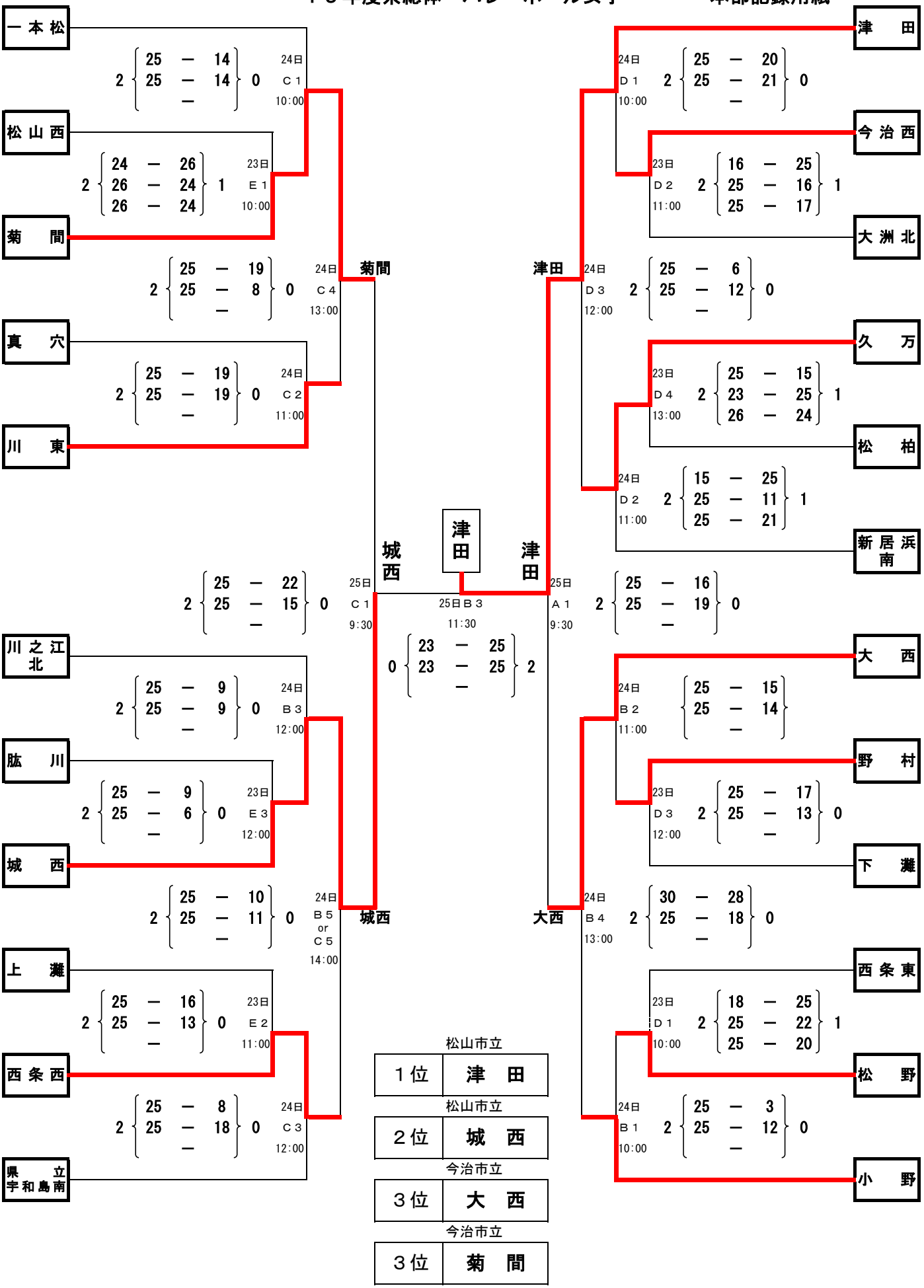

松山市立	
１位	津　田
松山市立	
２位	城　西
今治市立	
３位	大　西
今治市立	
３位	菊　間