２０年度県総体　バレーボール男子　　本部記録用紙

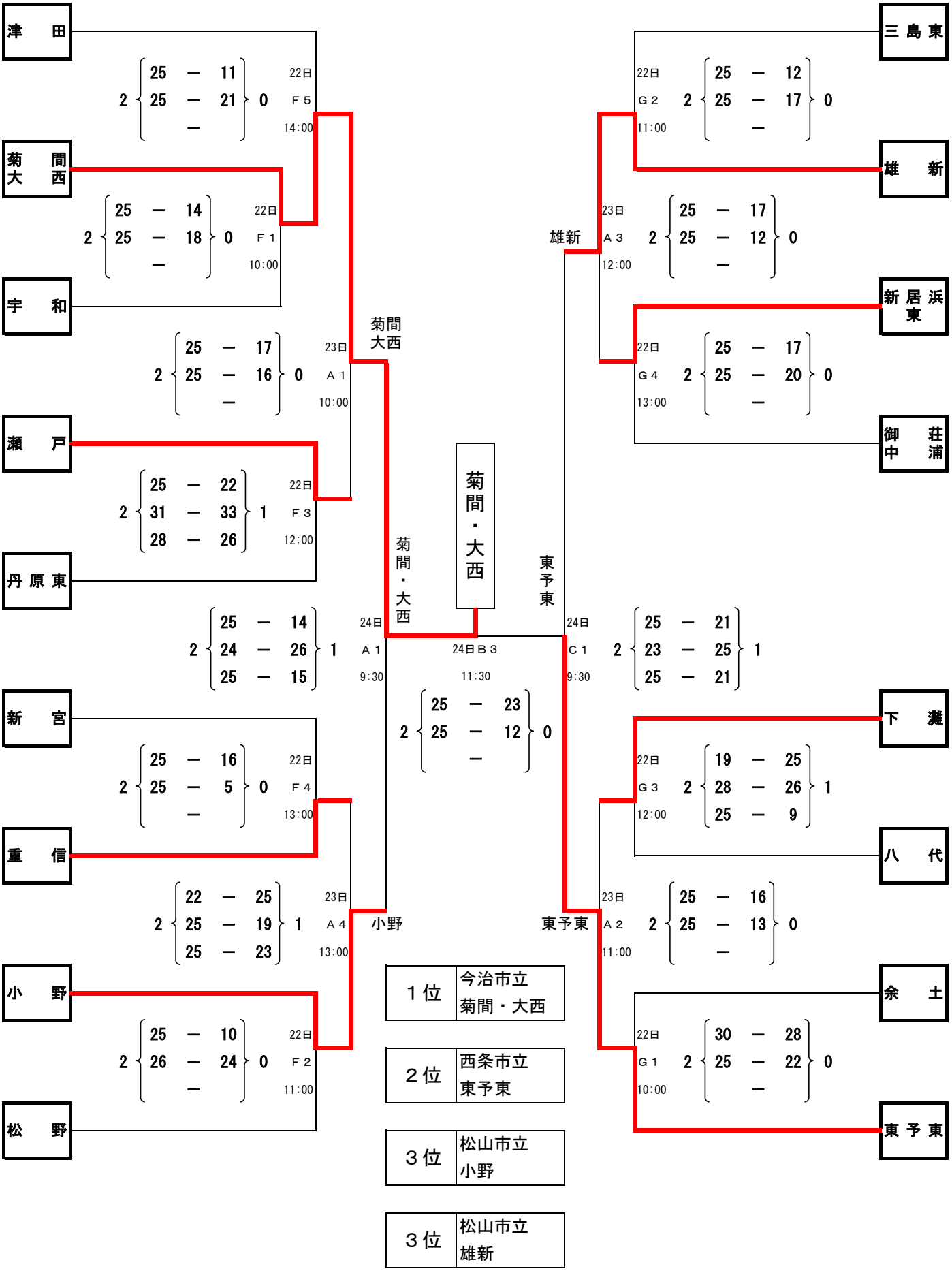

１位	今治市立 菊間・大西
２位	西条市立 東予東
３位	松山市立 小野
３位	松山市立 雄新

２０年度県総体　バレーボール女子　　本部記録用紙

一本松 / 今治南 / 拓南 / 城南 / 新居浜南

2 { 25 — 8 / 25 — 10 / — } 0　23日 C１ 10:00

2 { 25 — 14 / 25 — 20 / — } 0　22日 E１ 10:00

2 { 25 — 14 / 25 — 14 / — } 0　23日 C４ 13:00　今治南

2 { 25 — 16 / 25 — 16 / — } 0　23日 C２ 11:00

中山 / 宇和 / 菊間 / 川東 / 八代 / 城西

23日 D１ 10:00　2 { 25 — 5 / 25 — 6 / — } 0

22日 D２ 11:00　{ 25 — 7 / 25 — 6 / — }

23日 D３ 12:00　2 { 25 — 15 / 25 — 11 / — } 0　菊間

22日 D４ 13:00　2 { 25 — 23 / 20 — 25 / 25 — 22 } 1

23日 D２ 11:00　2 { 25 — 23 / 20 — 25 / 25 — 22 } 1

今治南

24日 C２ 10:30　2 { 25 — 20 / 25 — 20 / — } 0　今治南

24日 B４ 12:30　2 { 25 — 23 / 25 — 23 / — } 0

24日 A２ 10:30　2 { 25 — 23 / 25 — 23 / — } 0　菊間

愛宕 / 丹原東 / 上灘 / 雄新 / 日吉 / 大洲北

2 { 25 — 22 / 18 — 25 / 25 — 20 } 1　23日 B３ 12:00

2 { 25 — 23 / 25 — 10 / — } 0　22日 E３ 12:00

2 { 25 — 19 / 25 — 13 / — } 0　23日 A５ or B５ or C５ 14:00　雄新

2 { 25 — 17 / 25 — 19 / — } 0　22日 E２ 11:00

2 { 25 — 17 / 25 — 12 / — } 0　23日 C３ 12:00

三島西 / 吉田 / 川内 / 勝山 / 西条西 / 長浜

23日 B２ 11:00　2 { 27 — 25 / 25 — 11 / — } 0

22日 D３ 12:00　2 { 25 — 18 / 26 — 24 / — } 0

23日 B４ 13:00　2 { 25 — 19 / 25 — 11 / — } 0　勝山

22日 D１ 10:00　2 { 25 — 21 / 25 — 16 / — } 0

23日 B１ 10:00　2 { 25 — 13 / 25 — 11 / — } 0

１位	今治市立 今治南
２位	今治市立 菊間
３位	松山市立 雄新
３位	松山市立 勝山