# 平成２４年度　第６４回愛媛県中学校総合体育大会
## ≪バレーボール男子≫　　本部記録

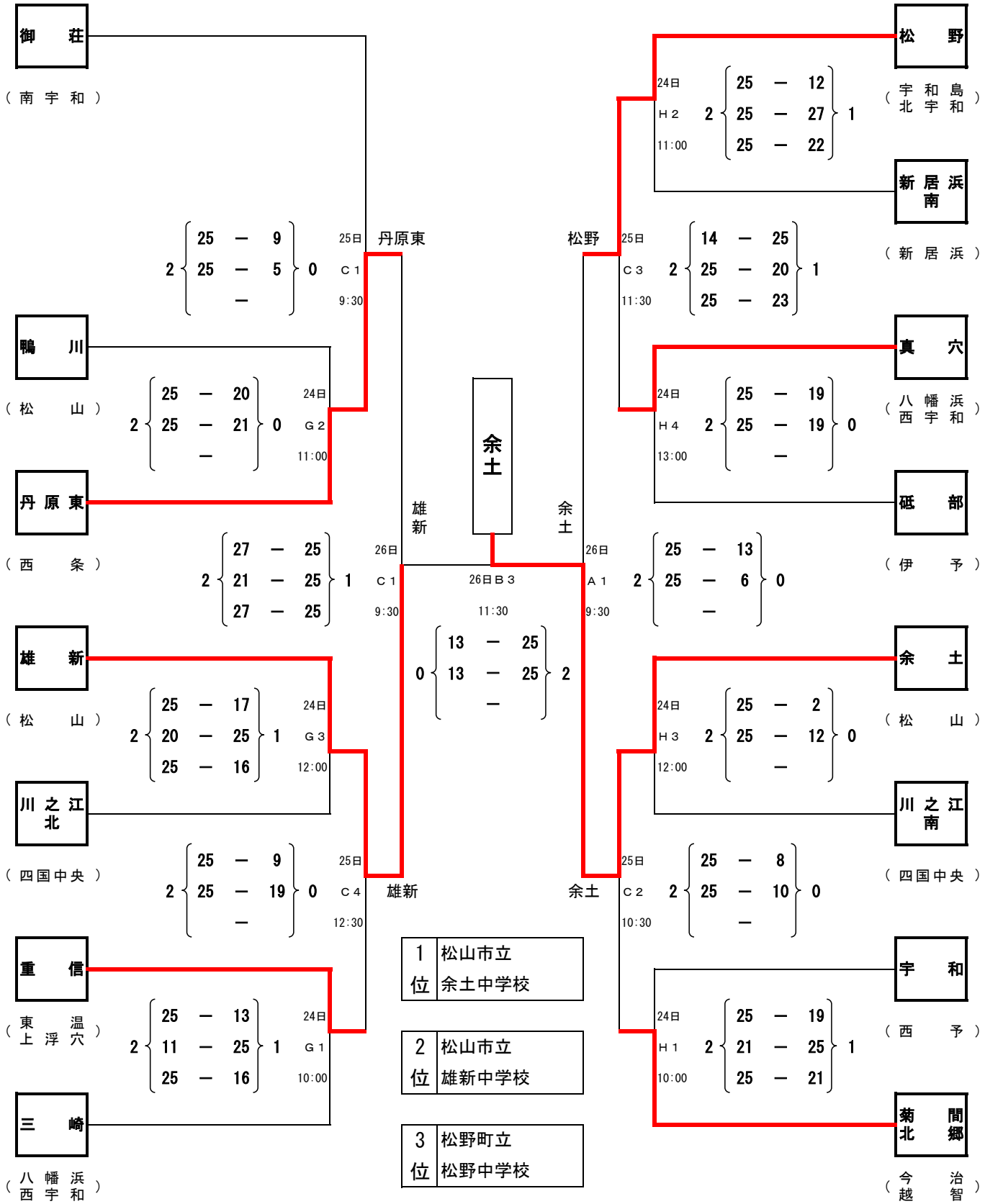


| | |
|---|---|
| 1位 | 松山市立 余土中学校 |
| 2位 | 松山市立 雄新中学校 |
| 3位 | 松野町立 松野中学校 |
| 3位 | 西条市立 丹原東中学校 |

# 平成２４年度　第６４回愛媛県中学校総合体育大会
## ≪バレーボール女子≫　　本部記録

川之江北（四国中央）　2 { 25 — 20 / 25 — 19 / — } 0　25日 A１ 9:30

東雲（松山）　2 { 25 — 21 / 25 — 16 / — } 0　24日 E１ 10:00

青石（八幡浜 西宇和）　2 { 25 — 17 / 25 — 17 / — } 0　25日 A５ 13:30　東雲

長浜（大洲 喜多）　2 { 25 — 22 / 26 — 24 / — } 0　25日 A３ 11:30

西条南（西条）

西条東（西条）　25日 B２ 10:30　2 { 25 — 23 / 25 — 21 / — } 0

松柏（八幡浜 西宇和）　24日 F２ 11:00　2 { 25 — 20 / 19 — 25 / 25 — 23 } 1

久万（東温 上浮穴）　25日 B６ 14:30　2 { 25 — 17 / 25 — 21 / — } 0　久万

小野（松山）　24日 F４ 13:00　2 { 25 — 12 / 25 — 5 / — } 0

城北（宇和島 北宇和）　25日 B４ 12:30　2 { 27 — 25 / 25 — 22 / — } 0

今治南（今治 越智）

津田（松山）　2 { 25 — 16 / 25 — 8 / — } 0　25日 A４ 12:30

一本松（南宇和）　2 { 25 — 12 / 25 — 3 / — } 0　24日 E３ 12:00

菊間（今治 越智）　2 { 25 — 13 / 25 — 13 / — } 0　25日 A６ 14:30　津田

中山（伊予）　2 { 25 — 11 / 25 — 23 / — } 0　24日 E２ 11:00

川東（新居浜）　2 { 25 — 23 / 14 — 25 / 25 — 23 } 1　25日 A２ 10:30

吉田（宇和島 北宇和）

大洲北（大洲 喜多）　25日 B３ 11:30　2 { 25 — 12 / 25 — 18 / — } 0

双海（伊予）　24日 F３ 12:00　2 { 25 — 22 / 25 — 12 / — } 0

今治東（今治 越智）　25日 B５ 13:30　2 { 25 — 16 / 25 — 15 / — } 0　久谷

久谷（松山）　24日 F１ 10:00　2 { 25 — 16 / 25 — 18 / — } 0

新居浜南（新居浜）　25日 B１ 9:30　2 { 25 — 9 / 25 — 14 / — } 0

野村（西予）

津田　久谷

26日 A２ 10:30　2 { 25 — 23 / 25 — 15 / — } 0

26日 C２ 10:30　2 { 25 — 19 / 25 — 19 / — } 0

**津田**　26日 B４ 12:30　2 { 18 — 25 / 25 — 19 / 27 — 25 } 1

| | |
|---|---|
| 1位 | 松山市立 津田中学校 |
| 2位 | 松山市立 久谷中学校 |
| 3位 | 松山東雲中学校 |
| 3位 | 久万高原町立 久万中学校 |