平成２５年度　第６５回愛媛県中学校総合体育大会
≪バレーボール男子≫　　本部記録

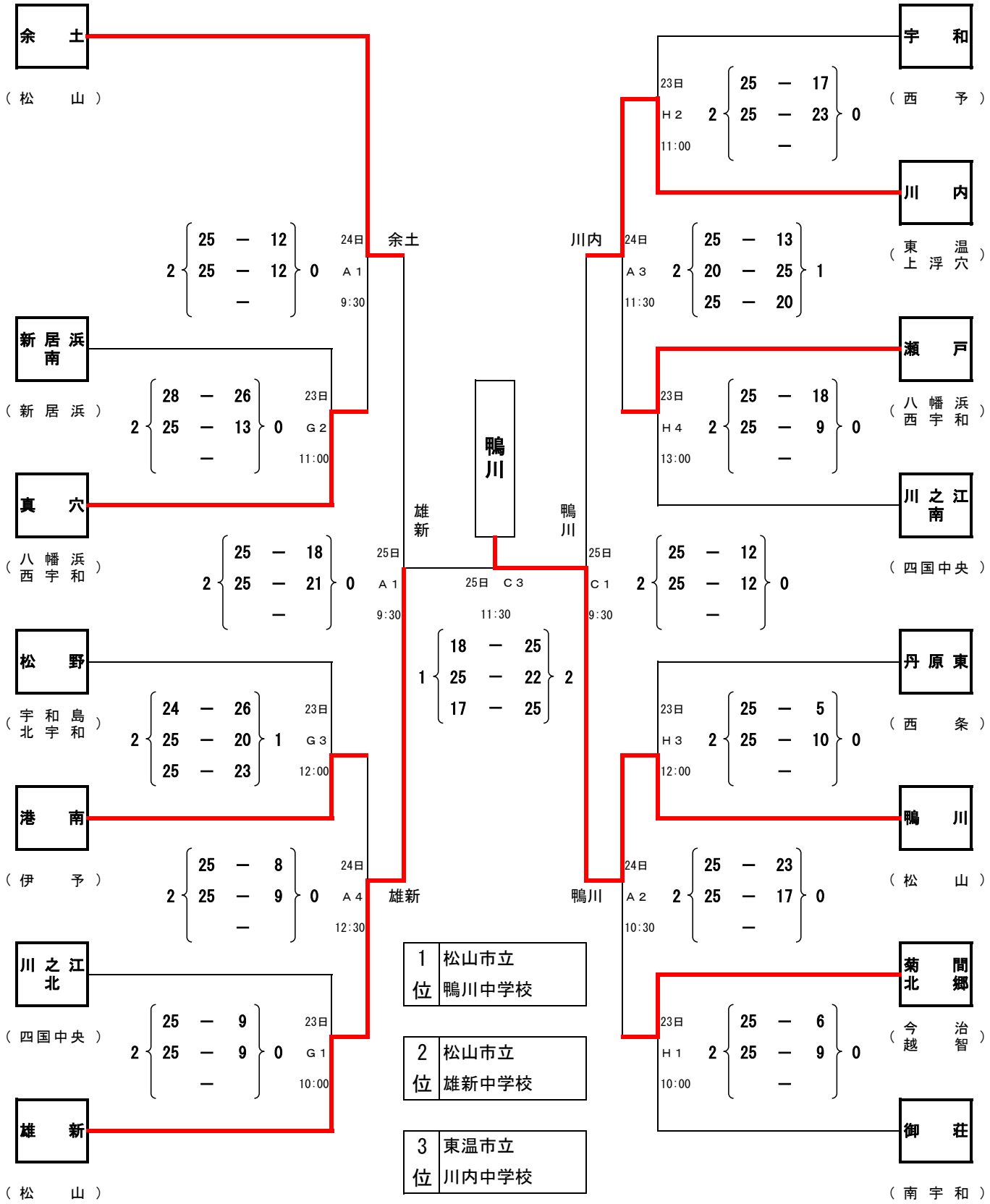

1位	松山市立 鴨川中学校
2位	松山市立 雄新中学校
3位	東温市立 川内中学校
3位	松山市立 余土中学校

平成２５年度　第６５回愛媛県中学校総合体育大会
≪バレーボール女子≫　　本部記録

西条南（西条）　2 { 25 — 23 / 25 — 12 / — } 0　24日 B1 9:30

野村（西予）　2 { 25 — 12 / 25 — 15 / — } 0　23日 E1 10:00

久万（東温 上浮穴）　2 { 25 — 13 / 25 — 21 / — } 0　24日 B4 12:30

津田（松山）　2 { 25 — 11 / 25 — 19 / — } 0　24日 B2 10:30

真穴（八幡浜 西宇和）

津田　2 { 21 — 25 / 25 — 22 / 25 — 22 } 1　25日 B2 10:30

川東（新居浜）　2 { 13 — 25 / 25 — 22 / 25 — 22 } 1　24日 D2 10:30

双海（伊予）　2 { 25 — 22 / 25 — 19 / — } 0　23日 E3 12:00

城北（宇和島 北宇和）　2 { 25 — 16 / 25 — 14 / — } 0　24日

小野

日吉（今治 越智）　2 { 29 — 27 / 25 — 15 / — } 0　23日 E2 11:00

小野（松山）　2 { 25 — 13 / 25 — 15 / — } 0　24日 B3 11:30

大洲北（大洲 喜多）

八代（八幡浜 西宇和）　24日 C1 9:30　2 { 25 — 13 / 25 — 21 / — } 0

角野（新居浜）　23日 F2 11:00　2 { 25 — 14 / 25 — 11 / — } 0

余土（松山）

西条東　24日 C3 12:00　2 { 20 — 25 / 25 — 16 / 25 — 20 } 1

西条東（西条）　23日 F4 13:00　2 { 25 — 9 / 25 — 8 / — } 0

松前（伊予）　24日 C2 10:30　2 { 25 — 20 / 25 — 20 / — } 0

吉田（宇和島 北宇和）

西条東　25日 D2 10:30　2 { 25 — 23 / 25 — 21 / — } 0

伯方（今治 越智）　23日 F3 12:00　2 { 25 — 18 / 25 — 17 / — } 0

内海（南宇和）

三島東　24日 D3 11:30　2 { 25 — 14 / 25 — 15 / — } 0

大瀬（大洲 喜多）　23日 F1 10:00　2 { 25 — 9 / 25 — 15 / — } 0

久谷（松山）　24日 D1 9:30　2 { 25 — 18 / 25 — 22 / — } 0

三島東（四国中央）

津田

25日 B4 12:30　2 { 25 — 23 / 25 — 15 / — } 0

1位	松山市立 津田中学校
2位	西条市立 西条東中学校
3位	松山市立 小野中学校
3位	四国中央市立 三島東中学校