平成３０年度　第７０回愛媛県中学校総合体育大会
≪バレーボール男子≫　　本部記録

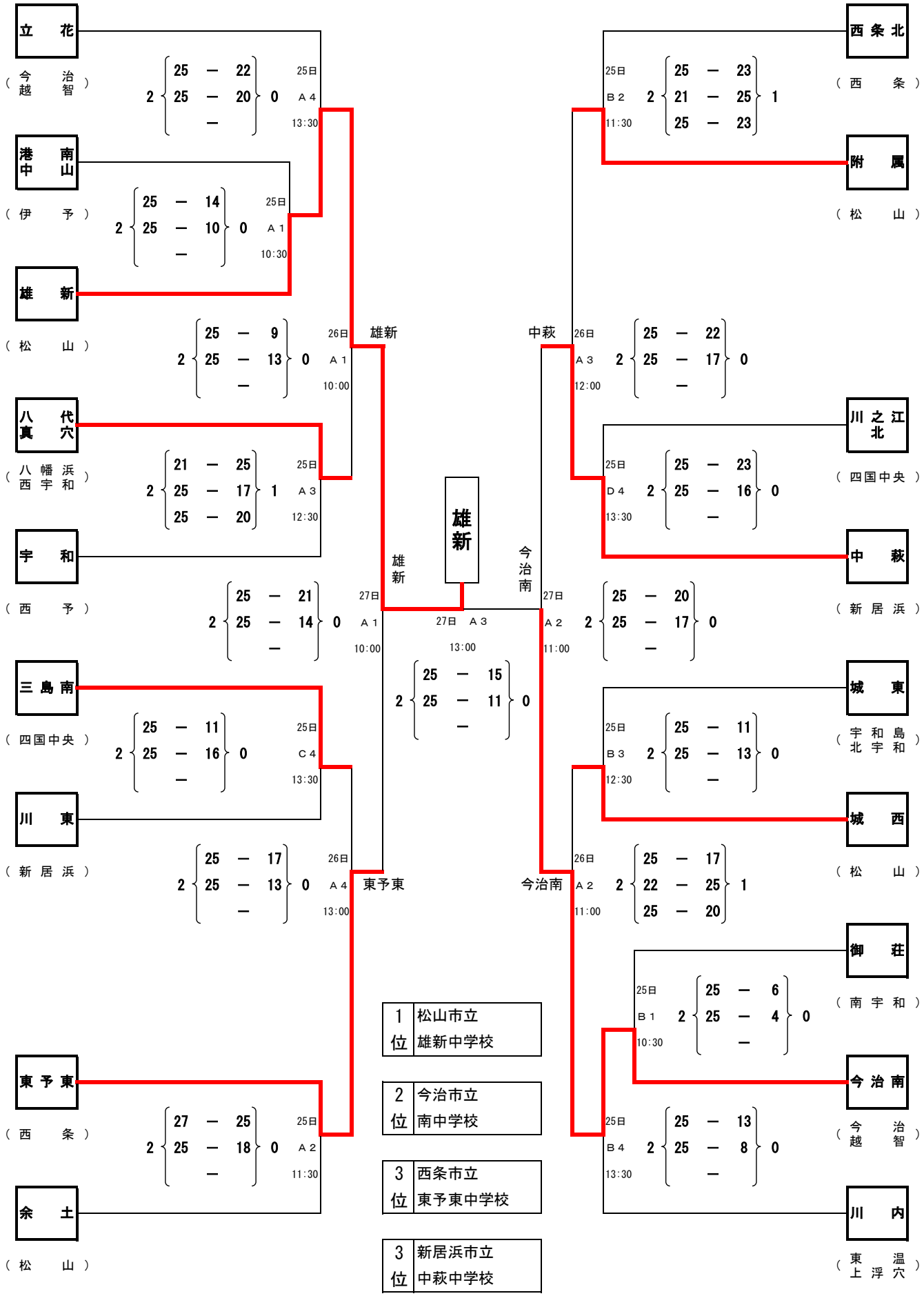

1位	松山市立 雄新中学校
2位	今治市立 南中学校
3位	西条市立 東予東中学校
3位	新居浜市立 中萩中学校

平成３０年度　第７０回愛媛県中学校総合体育大会
≪バレーボール女子≫　　本部記録

保　内（八幡浜 西宇和）
港　南（伊　予）
西条東（西　条）

26日 B1 10:00：2 { 25 − 18, 25 − 14, − } 0
25日 C1 10:30：2 { 20 − 25, 25 − 23, 25 − 17 } 1
26日 B4 13:00：2 { 25 − 19, 28 − 26, − } 0

大洲北（大洲 喜多）
拓　南（松　山）

26日 B2 11:00：2 { 25 − 14, 25 − 13, − } 0
27日 C1 10:00：2 { 31 − 29, 25 − 17, − } 0

久　谷（松　山）
川　内（東温 上浮穴）
三島東（四国中央）

26日 D3 12:00：2 { 25 − 12, 25 − 19, − } 0
25日 C3 12:30：2 { 25 − 16, 20 − 25, 25 − 15 } 1
26日：2 { 25 − 20, 17 − 25, 27 − 25 } 1

吉　田（宇和島 北宇和）
川　東（新居浜）
大　西（今治 越智）

25日 C2 11:30：2 { 25 − 12, 25 − 8, − } 0
26日 B3 12:00：2 { 25 − 16, 14 − 25, 25 − 7 } 1

三　瓶（西　予）
小　野（松　山）
東予西 丹原東（西　条）

26日 C1 10:00：2 { 25 − 10, 25 − 16, − } 0
25日 D2 11:30：2 { 25 − 15, 25 − 12, − } 0
26日 C3 12:30：2 { 29 − 27, 25 − 10, − } 0

内　海（南宇和）
日　吉（今治 越智）

25日 D3 12:30：2 { 25 − 16, 25 − 13, − } 0
26日 C2 11:00：2 { 25 − 16, 25 − 19, − } 0

泉　川（新居浜）
宇和島南（宇和島 北宇和）

26日 C2 11:00：2 { 27 − 25, 25 − 20, − } 0
26日 D2 11:00：2 { 25 − 23, 25 − 13, − } 0

双　海（伊　予）
肱　東（大洲 喜多）
真　穴（八幡浜 西宇和）

25日 D1 10:30：2 { 25 − 14, 25 − 11, − } 0
26日 D1 10:00：2 { 25 − 16, 25 − 16, − } 0

東　雲（松　山）

拓南　小野　大西　東雲

小野

27日 C3 13:00：0 { 23 − 25, 21 − 25, − } 2

1位	松山市立 小野中学校
2位	松山市立 拓南中学校
3位	松山東雲中学校
3位	今治市立 大西中学校