平成27年度　四国地区中学校総合体育大会「バレーボール競技」男子組み合わせ

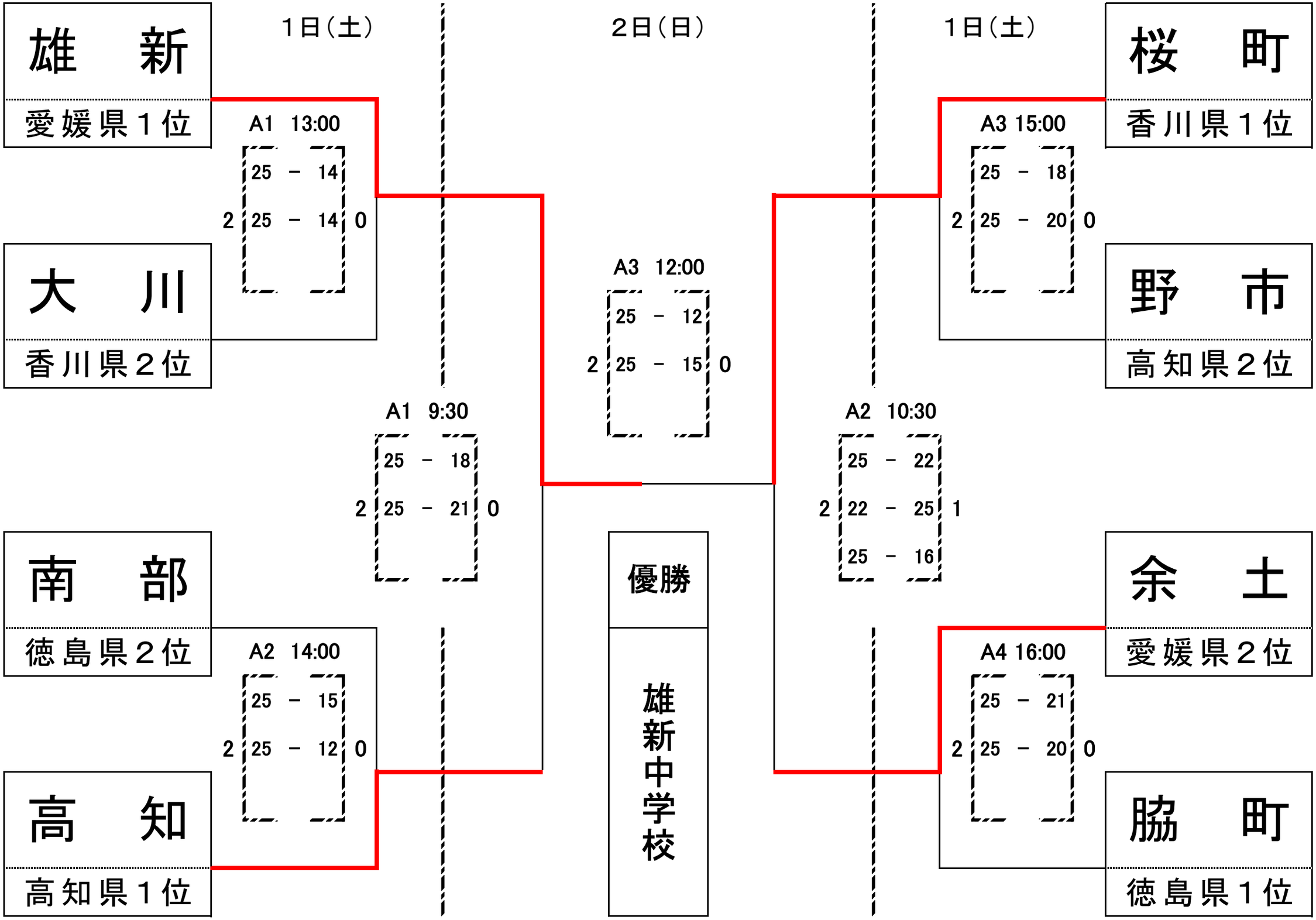
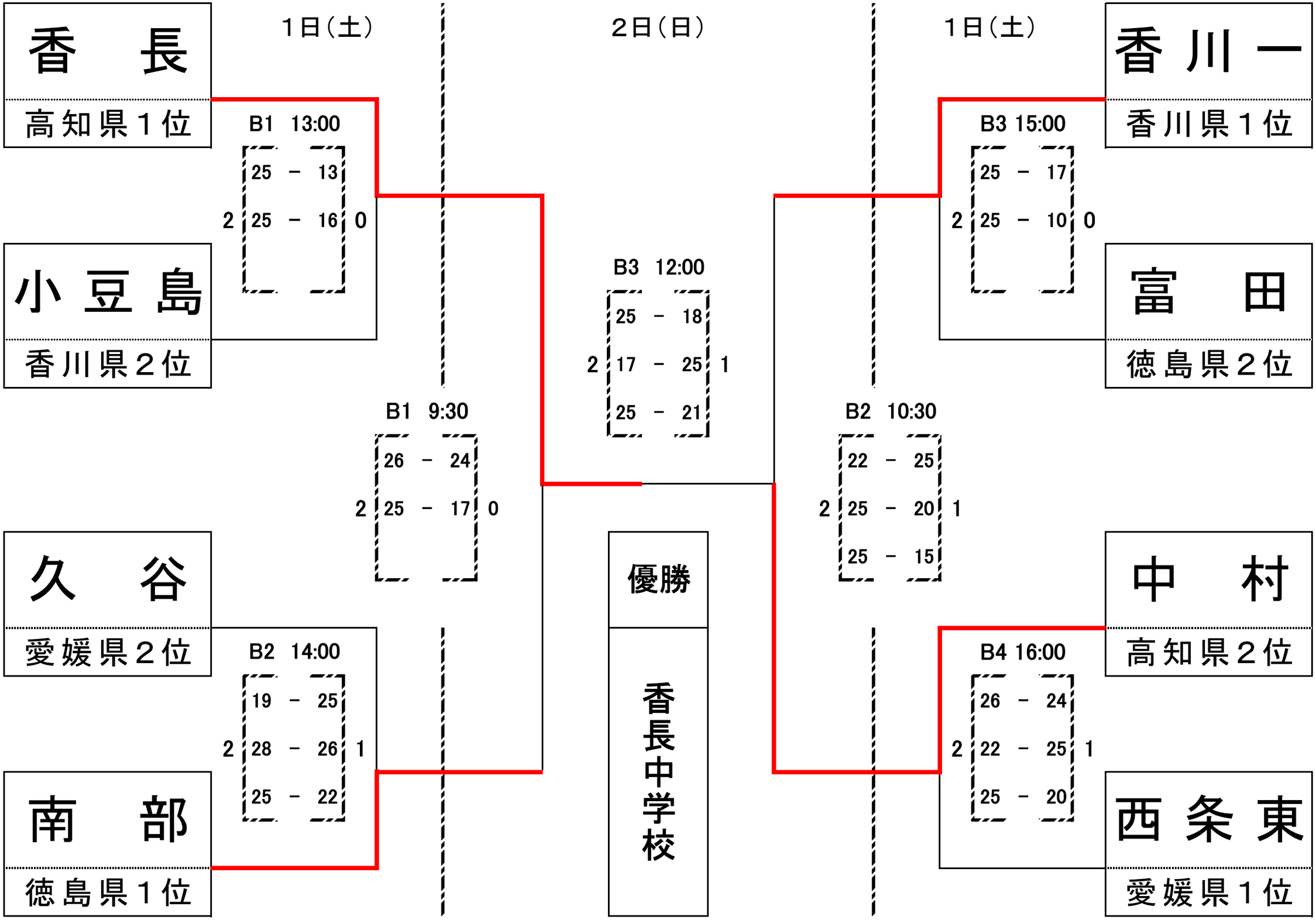
平成27年度　四国地区中学校総合体育大会「バレーボール競技」女子組み合わせ